3. PALANCA
Esc.: (1 : 1.25)

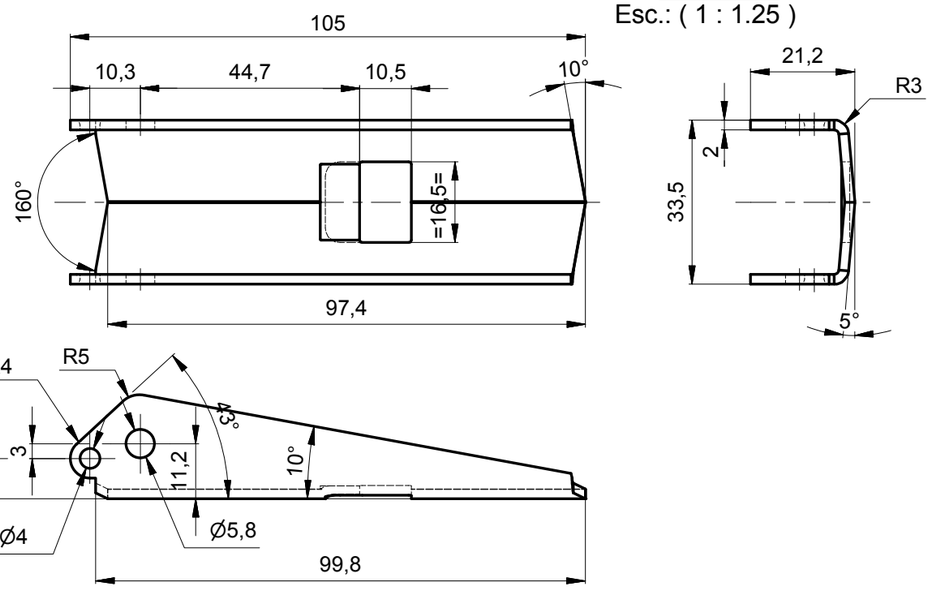

1. BASE
Esc.: (1 : 1.25)

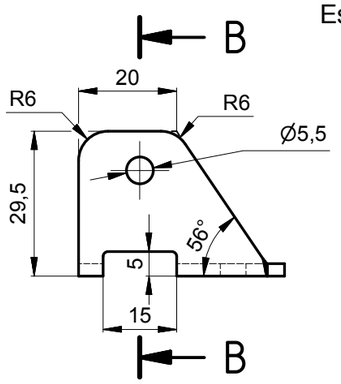

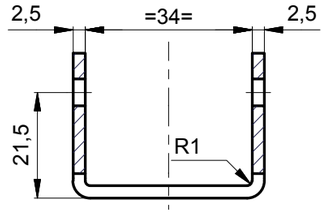

Sección B-B
Esc.: (1 : 1.25)

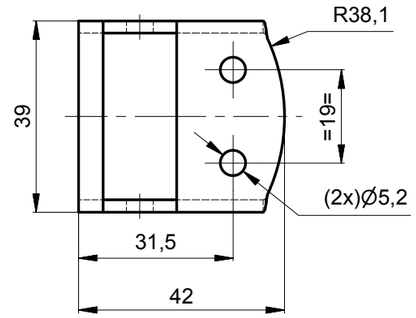

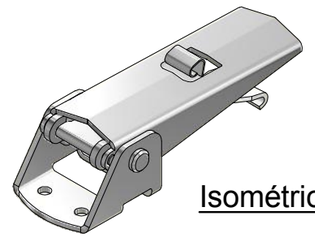

Isométrico

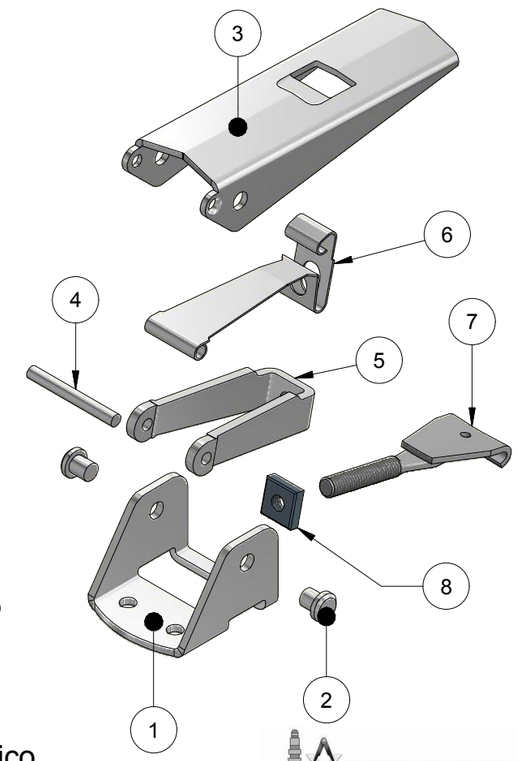

6. PLATINA CIERRE
Esc.: (1 : 1)

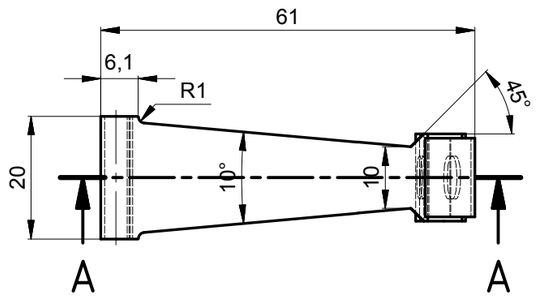

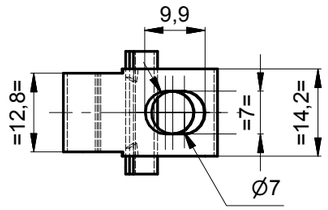

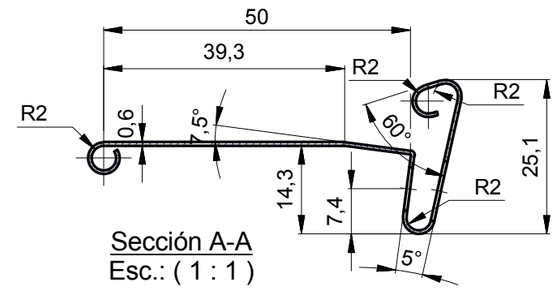

Sección A-A
Esc.: (1 : 1)

5. ENGANCHE
Esc.: (1 : 1.25)

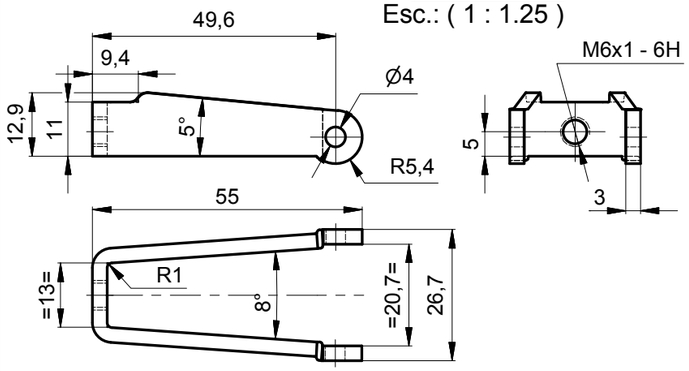

2. PASADOR 1
Esc.: (2.5 : 1)

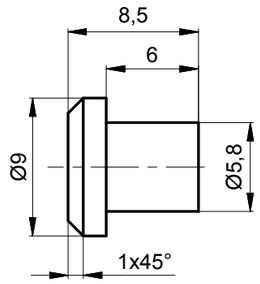

Part	Cant	Descripcion	Norma o Plano	Material	Dureza	Protección
8	1	Tuerca cuadrada M6				Comercial
7	1	Gancho cierre rapido	A4-001423 H2	Acero Inox. Austenítico AISI 304	(210-220) HB	
6	1	Platina de cierre (superficie pulida)	Temple y Revenido	AISI 1070 / 75 Laminado en frío	(40-45) HRC	Pavonado Quim.
5	1	Soporte de gancho		Lámina AISI 1020- AISI 1045	(270-280) HV	Tropicalizado
4	1	Pasador (Ø4 mm x 34 L)		AISI 12L14 -Laminado en caliente	163 ± 10 HBN	Tropicalizado
3	1	Palanca accionamiento		Lámina AISI 1020- AISI 1045	(270-280) HV	Tropicalizado
2	2	Pasador de remache (Ø5,8x8,5 L)		AISI 12L14 -Laminado en caliente	163 ± 10 HBN	Tropicalizado
1	1	Base		Lámina AISI 1020- AISI 1045	(270-280) HV	Tropicalizado

LISTA DE PARTES

EQUIVALENCIA DE MAQUINADOS		Material:	VER LISTA DE PARTES
ANSI	DIN - ISO 1302	Tratamiento:	
		Dureza:	
		Protección:	
		Ensayos:	Metrología

Rev.	Coord.	Modificaciones	Vo.Bo.	Fecha

DIN - ISO 1302 EN MICROMETROS
ANSI EN MICROPULGADAS

ÁREA DE INGENIERÍA

METRO DE MEDELLIN
CALIDAD DE VIDA

ESTE PLANO Y TODA LA INFORMACIÓN EN ÉL CONTENIDA SON PROPIEDAD DEL METRO DE MEDELLÍN, EL USO INDEBIDO O LA REPRODUCCIÓN TOTAL O PARCIAL DE ESTE SIN LA PREVIA AUTORIZACIÓN DEL METRO DE MEDELLÍN PODRÁ SER DEMANDADO POR LA VIOLACIÓN A LOS DERECHOS DE AUTOR.

VARIACIONES MÁXIMAS PERMISIBLES DIMENSIONES EN mm. ISO 2768 - m

DE 0 A 6	DE 6 A 30	DE 30 A 120	DE 120 A 400	DE 400 A 1 000	DE 1 000 A 2 000	DE 2 000 A 4 000	Más 4 000
±0,1	±0,2	±0,3	±0,5	±0,8	±1,2	±2,0	±3,0

Elaboró	Jimmy A. Vega 2009-12-28	Dimensiones en:	Milímetros (mm)
Revisó	Marlon Vega 2014-01-29	Escala	Proyección
Aprobó	Metro de Medellín 2014-01-29	IND.	

Sistema:	CAJA DEL VEHÍCULO VHPAS MAN
Subsistema:	BAJO BASTIDOR
Equipo:	CAJA DE CONDENSADORES DE RED
Descripción:	CIERRE RAPIDO - CONJUNTO

Rev.	A3	001423	Hoja: 1	De: 2
Reemplaza a:		Requerimiento No.		No. Documento Ppal.

Formato A3 (420x297) según DIN (476 / 823) ISO 5457